(D) KATZENHAUS „FANCY CAT“
Montage- und Sicherheitshinweise

Herstellerinformationen
Machen Sie sich vor der Montage mit dem Produkt vertraut. Lesen Sie hierzu aufmerksam die nachfolgende Montageanleitung und die Sicherheitshinweise. Benutzen Sie das Produkt nur wie beschrieben und für die angegebenen Einsatzbereiche. Bewahren Sie diese Anleitung gut auf. Händigen Sie alle Unterlagen bei Weitergabe des Produktes an Dritte ebenfalls mit aus.

Bestimmungsgemäße Verwendung
Dieses Produkt ist als Spiel- und Wohnhaus für Katzen vorgesehen. Eine andere Verwendung als zuvor beschrieben oder eine Veränderung des Produktes ist nicht zulässig und kann zu Verletzungen bei den Tieren und/oder zu Beschädigungen des Produktes führen. Für aus bestimmungswidriger Verwendung entstandene Schäden übernimmt der Hersteller keine Haftung. Das Produkt ist nicht für den gewerblichen Einsatz bestimmt.

Lieferumfang
Kontrollieren Sie unmittelbar nach dem Auspacken den Lieferumfangauf Vollständigkeit, sowie den einwandfreien Zustand des Produktesund aller Teile. Montieren Sie das Produkt keinesfalls, wennder Lieferumfang nicht vollständig ist.

1	x (1)	Rückwand
1	x (2)	Seitenteil links
1	x (3)	Seitenteil rechts
1	x (4)	Front mit Klappe
1	x (5)	Bodenplatte
1	x (6)	Liegefläche rechts
1	x (7)	Liegefläche links
1	x (8)	Leiter
2	x (9)	Dachplatten links / rechts
1	x (10)	Dachplatte mitte
1	x (11)	Zierde Dach
2	x (12)	Befestigungselemente Dachplatten
4	x (13)	Befestigung Bitumen
2	x (14)	Stütze Liegeflächen
2	x (A)	Schrauben 3,5 x 60 mm
30	x (B)	Schrauben 3,5 x 35 mm
8	x (C)	Schrauben 3,5 x 30 mm
20	x (D)	Schrauben 3 x 30 mm
4	x (E)	Schrauben 3 x 16 mm
4	x (F)	Füße Haus
4	x (G)	Haken
1	x (H)	Bitumen
1	x (I)	Hängematte

Technische Daten:
Außenmaße: ca. 58 x 55 x 109 cm
Material: Holz, Bitumen

SICHERHEITSHINWEISE
Vor Gebrauch bitte die Montageanleitung lesen!
Montageanleitung bitte sorgfältig aufbewahren!

Aufstellhinweise
Bitte nur auf ebenem, waagerechtem und standsicherem Untergrund aufstellen. Katzenhaus vor Wind, Regen und Frost geschützt aufstellen. Halten Sie den Platz sauber, trocken und temperiert. Verwenden Sie den Artikel bestimmungsgemäß.

WARNUNG! Lebens- und Unfallgefahr für Kleinkinder und Kinder!
Lassen Sie Kinder niemals unbeaufsichtigt mit dem Verpackungsmaterial. Es besteht Erstickungsgefahr. Halten Sie Kinder vom Produkt fern. Halten Sie Kinder während der Montage des Produktes vom Aufbauort fern. Der Lieferumfang enthält einige Kleinteile. Diese können lebensgefährlich sein, wenn sie verschluckt oder eingeatmet werden.

Vorsicht! Verletzungsgefahr!
Stellen Sie sicher, dass alle Teile unbeschädigt und sachgerecht montiert sind. Bei unsachgemäßer Montage besteht Verletzungsgefahr für Tiere und Tierhalter. Beschädigte Teile können die Sicherheit und Funktion beeinflussen.

Vorsicht!
Lassen Sie Kinder nicht unbeaufsichtigt! Das Produkt ist kein Kletter oder Spielgerät! Stellen Sie sicher, dass sich Personen, insbesondere Kinder, nicht auf das Produkt stellen oder daran hochziehen. Das Produkt kann umfallen. Verletzungen und/oder Sachschäden können die Folgen sein. Stellen Sie sicher, dass das Produkt auf einem festen, ebenen Untergrund steht. Andernfalls können Verletzungen und/oder Sachschäden die Folgen sein.
Kinder beim Umgang mit dem Katzenhaus beaufsichtigen.
Achten Sie darauf, dass das Produkt nur von fachkundigen Personen montiert wird.
Stellen Sie sicher, dass alle Verbindungen fest miteinander verbunden sind und überprüfen Sie alle Verbindungsstellen auf Stabilität.

Vorsicht! Brandgefahr!
Stellen Sie das Produkt nicht in der Nähe von offenem Feuer auf. In, auf oder in der Umgebung des Artikels keine gefährlichen Objekte wie Kerzen oder elektrische Geräte aufstellen.

Montage
Hinweis: Montieren Sie das Produkt auf einer ausreichend großen, kratzfesten Fläche. Decken Sie den Boden ggf. ab, um eventuelle Kratzer zu vermeiden.
Montieren Sie das Produkt gemäß den Abbildungen.

Reinigung
Das Katzenhaus ist aus Gründen der Hygiene regelmäßig mechanisch zu säubern bzw. bei Reinigung mit Wasser anschließend mit einem Tuch abzutrocknen, um Schimmelbildung zu vermeiden. Verwenden Sie zur Reinigung und Pflege ein leicht angefeuchtetes, fusselfreies Tuch.
Verwenden Sie bei stärkeren Verschmutzungen ein mildes Spülmittel. Achten Sie darauf, dass dieses wieder umfassend ausgespült wird.
Bei/nach Erkrankungen des Tieres ist das Katzenhaus zu desinfizieren. Bei Erkrankung Ihrer Katzen konsultieren Sie den Tierarzt Ihres Vertrauens. Fragen Sie Ihren Tierarzt nach geeigneten Hygiene- und Desinfektionsmitteln. Bitte verwenden Sie keine aggressiven, ätzenden oder Allergien auslösenden Reinigungsmittel. Kontrollieren Sie regelmäßig die Verschraubungen und Verbindungen.

Entsorgung
Entsorgen sie die Verpackung in den örtlichen Recyclingbehältern. Möglichkeiten zur Entsorgung des ausgedienten Produktes erfahren Sie bei Ihrer Gemeinde- oder Stadtverwaltung.

Stand der Informationen: 05/2019

Art. Nr. 55018
dobar e-Commerce GmbH
Fabrikstraße 3
D - 48599 Gronau
+49 (0)25 62 / 81 46 27
+49 (0)25 62 / 81 46 28

GB CAT HOUSE „FANCY CAT“
Assembly and safety instructions

Introduction
Familiarize yourself with the product prior to assembly. Read the following assembly and safety instructions carefully. Use the product only as described und solely for the specified purposes. Keep these instructions. In case of passing the product to third parties, make sure to include all enclosed documents.

Intended Use
This product is intended as a playhouse and sleeping place for cats. Other uses than the one intended as well as any modifications of the product are not permissible and can lead to the injuries or the damage of the product. The producer is not liable for any damages resulting from inappropriate use. The product is not intended for commercial use.

Product contents
Immediately after receiving the delivery, verify that the product is complete and that all parts are faultless. Do not assemble the product if the delivery is not complete.

1	x (1)	rear wall
1	x (2)	side part left
1	x (3)	side part right
1	x (4)	front with entrance flap
1	x (5)	bottom plate
1	x (6)	surface right
1	x (7)	surface left
1	x (8)	ladder
2	x (9)	roof plate right/left
1	x (10)	roof plate middle
1	x (11)	roof ornament
2	x (12)	fastening element roof plate
4	x (13)	fastening element bitumen
2	x (14)	surface support
2	x (A)	screws 3,5 x 60 mm
30	x (B)	screws 3,5 x 35 mm
8	x (C)	screws 3,5 x 30 mm
20	x (D)	screws 3 x 30 mm
4	x (E)	screws 3 x 16 mm
4	x (F)	feet house
4	x (G)	hook
1	x (H)	bitumen
1	x (I)	hammock

Technical Data:
Dimensions: ca. 58 x 55 x 109 cm
Material: wood, bitumen

SAFETY INSTRUCTIONS
Please read the assembly instructions before use!
Please keep the assembly instructions!

Installation Instructions
Please only set up on level, horizontal and stable ground. Set up the product sheltered from wind, rain and frost. Keep the place clean, dry and tempered. Use the product only as intended.

WARNING! Risk of death or injury for toddlers and children!
Do not leave children unattended within reach of the packaging material. It represents choking hazard. Keep children out of reach of the product. Keep children out of reach during assembly. The package contains small parts. These can be perilous if swallowed or inhaled.

Attention! Risk of Injury!
Make sure all parts are undamaged and are correctly assembled. Improper assembly may lead to injuries. Damaged pieces can affect the product’s safety and functioning.

Attention!
Do not leave children unattended! The product is not a toy nor a climbing device! Make sure that no one, especially children, do not place themselves or climb on the product. The product may fall over. Do not attach any umbrellas or screens to the product. These could result in injuries and/or damages. Make sure that the product stands on safe, flat ground. Make sure that the product is assembled by a qualified person. Make sure that all connections are properly closed and tightened and verify the stability of all connections.

ATTENTION! FIRE HAZARD!
Do not place the product in the vicinity of an open fire. Do not place any dangerous objects such as candles or electrical appliances within the proximity of the product.

Assembly
Note: Assemble the product on a sufficiently large, unscratchable surface. If necessary, cover the surface in order to prevent any potential scratches. Assemble the product as demonstrated on the pictures. You need a cross driver and a hammer for the assembly.

Cleaning
For reasons of hygiene, the cat house must be cleaned mechanically at regular intervals, or dried with a cloth after cleaning with water to prevent mold growth. Use a lightly moistened, lint-free cloth for cleaning and care.
Use a mild detergent for heavy soiling. Make sure that it is thoroughly rinsed out again.
In/after diseases of the animal, the cat house has to be disinfected.
If your cats are sick, consult your veterinarian. Ask your veterinarian for suitable hygiene and disinfectants. Please do not use aggressive, corrosive or allergenic cleansing agents. Regularly check the screw connections.

Disposal
The packaging consists of environment-friendly materials. Dispose them in the appropriate local recycling container. Please discuss disposal possibilities of a disused product with your local community or city council.

Situation as of: 05/2019

Art. Nr. 55018
dobar e-Commerce GmbH
Fabrikstraße 3
D - 48599 Gronau
+49 (0)25 62 / 81 46 27
+49 (0)25 62 / 81 46 28

NL KAT HUIS „FANCY CAT“
Montage- en veiligheidsinstructies

Inleiding
Zorg dat u voor de montage bekend bent met het product. Lees daarvoor de volgende montagehandleiding en de veiligheidsinstructies zorgvuldig door. Gebruik het product alléén op de beschreven manier en voor de vermelde toepassingsgebieden. Bewaar deze handleiding goed. Wanneer u het product doorgeeft aan derden, geef dan ook alle documenten mee.

Beoogd gebruik
Dit product is bedoeld als een speelhuis en als thuis voor katten. Een ander gebruik dan tevoren beschreven of een verandering aan het product is niet toegestaan en kan leiden tot letsel en/of tot schade aan het product. De producent is niet aansprakelijk voor schade die resulteert uit ondoelmatig gebruik. Het product is niet bedoeld voor commercieel gebruik.

Leveringsomvang
Controleer de levering direct na het uitpakken op volledigheid en de correcte staat van het product en alle onderdelen. Monteer het product nooit wanneer de levering niet compleet is.

1	x (1)	Achterwand
1	x (2)	Zijpaneel links
1	x (3)	Zijpaneel rechts
1	x (4)	Voorkant met flap
1	x (5)	Basisplaat
1	x (6)	Liggend oppervlak rechts
1	x (7)	Liggend oppervlak links
1	x (8)	Hoofd
2	x (9)	Dakpanelen links/rechts
1	x (10)	Dakpaneel midden
1	x (11)	Ornament dak
2	x (12)	Bevestigingsmiddelen dakpanelen
4	x (13)	Bevestigingsmiddelen bitumen
2	x (14)	Ondersteuning van liggende oppervlakken
2	x (A)	Schroef 3,5 x 60 mm
30	x (B)	Schroef 3,5 x 35 mm
8	x (C)	Schroef 3,5 x 30 mm
20	x (D)	Schroef 3 x 30 mm
4	x (E)	Schroef 3 x 16 mm
4	x (F)	Voeten huis
4	x (G)	Haak
1	x (H)	Bitumen
1	x (I)	Hangmat

Technische gegevens:
Afmetingen: ~ 58 x 55 x 109 cm
Materiaal: Hout, Bitumen

VEILIGHEIDSINSTRUCTIES
Vóór gebruik de montagehandleiding doorlezen!
Montagehandleiding zorgvuldig bewaren!

Instructies voor het plaatsen
Uitsluitend op een vlak, horizontaal en stabiele ondergrond plaatsen. Kies voor een vaste ondergrond om het graven van de dieren te voorkomen. Bij het gebruik op een losse bodem dient u een bodemplaat te gebruik, om het graven te voorkomen. Kat huis in de schaduw, beschermd tegen wind, regen en vorst plaatsen.

WAARSCHUWING! Levens- en ongevallengevaar voor kleine kinderen en kinderen!
Laat kinderen nooit zonder toezicht alleen met het verpakkingsmateriaal. Er bestaat kans op verstikking. Houd kinderen uit de buurt van het product.

Voorzichtig! Kans op letsel!
Houd kinderen tijdens de montage van het product uit de buurt van de montageplek. De leveringsomvang bevat enkele kleine onderdelen. Deze kunnen levensgevaarlijk zijn wanneer ze worden ingeslikt of ingeademd.
Zorg ervoor dat alle onderdelen intact en vakkundig gemonteerd zijn. Bij ondeskundige montage bestaat kans op letsel. Beschadigde onderdelen kunnen de veiligheid en werking negatief beïnvloeden.

Voorzichtig!
Laat kinderen niet zonder toezicht! Het product is geen klim- of speeltoestel! Zorg ervoor dat personen, met name kinderen, niet op het product gaan staan of zich eraan optrekken. Het product kan omvallen. Dit kan leiden tot letsel en/of materiële schade.
Zorg ervoor dat het product op een stevige, vlakke ondergrond staat. Anders kan dat leiden tot letsel en/of materiële schade.

Wees voorzichtig! Brandgevaar!
Plaats het product niet in de buurt van open vuur. Plaats in, op of in de omgeving van het product geen gevaarlijke voorwerpen zoals kaarsen of elektrische apparaten.

Montage
Opmerking: monteer het product op een plek die groot genoeg is en bestand is tegen krassen. Dek de vloer evt. af om krassen te vermijden. Monteer het product volgens de afbeeldingen.

Reiniging
Om hygiënische redenen moet het kattenhuis regelmatig mechanisch worden gereinigd of na het reinigen met een doek worden gedroogd met water om schimmelgroei te voorkomen. Gebruik een licht bevochtigde, pluisvrije doek voor reiniging en verzorging. Gebruik een mild reinigingsmiddel voor zware vervuiling. Zorg ervoor dat het opnieuw grondig wordt uitgespoeld. In / na ziektes van het dier moet het kattenhuis worden gedesinfecteerd. Als uw katten een ziekte hebben, raadpleeg dan uw dierenarts. Vraag uw dierenarts naar geschikte hygiëne- en desinfectiemiddelen. Gebruik alstublieft geen agressieve, bijtende of allergische reinigingsmiddelen.

Afvoeren
De verpakking bestaat uit milieuvriendelijke materialen. Voer deze af via de plaatselijke recyclingcontainers.
Bij uw gemeente kunt u terecht voor informatie over de mogelijkheden voor het afvoeren van uitgediende producten.

Stand van de informatie: 05/2019

Art. Nr. 55018
dobar e-Commerce GmbH
Fabrikstraße 3
D - 48599 Gronau
+49 (0)25 62 / 81 46 27
+49 (0)25 62 / 81 46 28

(F) MAISON DE CHAT „FANCY CAT“

Instructions de montage et consignes de sécurité

Introduction

Familiarisez-vous avec le produit avant de procéder au montage. Lisez pour cela attentivement la notice de montage suivante et les indications de sécurité. Nútilisez le produit que pour lúsage décrit et que pour les domaines dápplication cités. Veuillez soigneusement conserver cette notice. Remettez tous les documents lors de la cession du produit à une tierce personne.

Bestimmungsgemäße Verwendung

Ce produit est conçu comme une maison de jeu et une maison pour les chats. Une autre utilisation que celle décrite ci-desses ou une modification du produit nést pas permise et peut mener à des blessures et / ou à un endommagement du produit. Le fabricabt nássume aucune responsabilité pour les dommages causés suite à une utilisation contraire à celle décrite. Le produit nést pas destiné à lútilisation professionelle.

Fourniture

Merci de vérifier la fourniture immédiatement après son déballage en vue de son caractère complet ainsi que de l'état du produit et de tous ses éléments. Ne jamais monter le produit si la fourniture n'est pas complète.

1	x (1)	Paroi arrière
1	x (2)	Panneau latéral gauche
1	x (3)	Panneau latéral droit
1	x (4)	Avant avec rabat
1	x (5)	Plaque de base
1	x (6)	Surface de couchage droite
1	x (7)	Surface de couchage gauche
1	x (8)	L'échelle
2	x (9)	Panneaux de toit gauche / droite
1	x (10)	Plaque de toit centre
1	x (11)	Toit d'ornement
2	x (12)	Élément de fixation plaque de toit
4	x (13)	Elément de fixation bitume
2	x (14)	Soutenir les surfaces couchées
2	x (A)	Vis 3,5 x 60 mm
30	x (B)	Vis 3,5 x 35 mm
8	x (C)	Vis 3,5 x 30 mm
20	x (D)	Vis 3 x 30 mm
4	x (E)	Vis 3 x 16 mm
4	x (F)	Pieds de maison
4	x (G)	Crochet
1	x (H)	Bitume
1	x (I)	Hamac

Données techniques :

Dimensions : ~58 x 55 x 109 cm
Matériau: bois, bitume

INFORMATIONS DE SÉCURITÉ

Merci de lire impérativement la notice de montage avant toute utilisation ! Veuillez conserver précieusement la notice de montage !

Instructions d'installation

S'il vous plaît, placez l'objet uniquement sur une surface plane, horizontale et stable. La maison de chat doit être placée dans l'ombre, protégée contre le vent, la pluie et la gelée. Ne pas l'exposer directement à un rayonnement solaire. Tenez en compte le mouvement du soleil pendant la journée ! Le lieu d'installation doit être protégé contre la gelée en hiver. Gardez l'endroit propre, sec et tempéré.

AVERTISSEMENT ! Danger de mort et d'accidents pour les enfants et les jeunes enfants !

Ne laissez jamais les enfants sans surveillance en présence du matériel de conditionnement. Il y a des risques d'étouffement. Maintenez les enfants éloignés du produit.

Danger ! Risque de blessures !

Pendant le montage du produit, maintenez les enfants éloignés de l'endroit du montage du produit. La fourniture comporte quelques petites pièces. Celles-ci risquent d'être mortelles si elles sont avalées ou aspirées.
Assurez-vous que toutes les pièces soient en bon état et correctement montées. En cas de montage non conforme, il y a des risques de blessure. Les pièces endommagées sont susceptibles d'impacter la sécurité et la fonction.

Danger !

Ne pas laisser les enfants sans surveillance ! Le produit n'est pas un agrès d'escalade ni un jouet ! Veillez à ce qu'aucune personne, notamment aucun enfant, ne se place sur le produit ou s'y accroche pour se hisser. Le produit est susceptible de tomber, entraînant ainsi des blessures et / ou des dommages matériels.
Veillez à ce que le produit repose sur un sol plan et solide. Dans le cas contraire, il y a des risques de blessures et / ou de dommages matériels.

Attention ! Danger d'incendie !

Ce placez pas ce produit près d'une flamme. Ne pas placer sur et dans les proximités de l'article, des objets dangereux comme des bougies ou des appareils électriques.

Montage

Information : Montez le produit sur une surface anti-rayures aux dimensions suffisantes. En cas de besoin, recouvrez le sol afin d'éviter de le rayer.
Montez le produit conformément aux illustrations.

Nettoyage

Pour des raisons d'hygiène, la maison du chat doit être nettoyée mécaniquement à intervalles réguliers, ou séchée à l'eau après le nettoyage avec un chiffon pour éviter la formation de moisissure. Utilisez un chiffon légèrement humide et non pelucheux pour le nettoyage et l'entretien. Utilisez un détergent doux pour les salissures importantes. Assurez-vous qu'il est à nouveau bien rincé. Dans / après les maladies de l'animal, la maison du chat doit être désinfectée. Si vos chats ont une maladie, consultez votre vétérinaire. Demandez à votre vétérinaire pour une hygiène et des désinfectants appropriés. Ne pas utiliser d'agents nettoyants agressifs, corrosifs ou allergiques.

Élimination

L'emballage est constitué de matériaux respectant l'environnement. Éliminez-les dans des containers de recyclage locaux. Pour connaître les possibilités d'élimination du produit usé, adressez-vous à l'administration de votre commune ou de votre ville.

Versions des informations: 05/2019

Art. Nr. 55018

dobar e-Commerce GmbH
Fabrikstraße 3
D - 48599 Gronau
+49 (0)25 62 / 81 46 27
+49 (0)25 62 / 81 46 28

(PL) DOM DLA KOTA „FANCY CAT“
Montaż i bezpieczeństwo

Informacje producenta
Zapoznaj się z instrukcją przed montażem. Przeczytaj uważnie poniższe informacje, instrukcje montażu i instrukcje bezpieczeństwa. Używaj produktu tylko zgodnie z opisem i dla określonych obszarów zastosowań. Przechowuj tę instrukcję w bezpiecznym miejscu. Przekaż wszystkie dokumenty podczas przekazywania produktu osobom trzecim.

Przeznaczenie
Ten produkt jest przeznaczony jako miejsce zabaw i przebywania dla kotów. Jakiekolwiek inne użycie niż opisane powyżej lub modyfikacja produktu jest niedozwolona i może spowodować obrażenia zwierząt i / lub uszkodzenie produktu. Producent nie ponosi odpowiedzialności za szkody wynikające z niewłaściwego użytkowania. Produkt nie jest przeznaczony do użytku komercyjnego.

Dostawa
Natychmiast po rozpakowaniu sprawdź przesyłkę pod kątem kompletności, a także stan produktu i wszystkich części. Nigdy nie montuj produktu, jeśli zakres dostawy nie jest kompletny.

1	x (1)	Tylna ściana
1	x (2)	Lewy panel boczny
1	x (3)	Prawy panel boczny
1	x (4)	Przód z klapką
1	x (5)	Płyta podłogowa
1	x (6)	Prawe poszycie
1	x (7)	Lewe poszycie
1	x (8)	Drabina
2	x (9)	Panele dachowe lewy / prawy
1	x (10)	Panel dachowy środkowy
1	x (11)	Ornament dachowy
2	x (12)	Łączniki panelów dachowych
4	x (13)	Mocowanie bitumiczne
2	x (14)	Podpory
2	x (A)	Śruba 3,5 x 60 mm
30	x (B)	Śruba 3,5 x 35 mm
8	x (C)	Śruba 3,5 x 30 mm
20	x (D)	Śruba 3 x 30 mm
4	x (E)	Śruba 3 x 16 mm
4	x (F)	Stopki
4	x (G)	Haczyki
1	x (H)	Bitum
1	x (I)	Hamak

Dane techniczne:
Wymiary zewnętrzne: ok. 58 x 55 x 109 cm
Materiał: drewno, bitum

BEZPIECZEŃSTWO
Przed użyciem przeczytaj instrukcję montażu!
Proszę uważnie przestrzegać instrukcji montażu!

Instrukcja montażu
Proszę stawiać tylko na poziomym, poziomym i stabilnym podłożu.
Ustaw dom dla kota chroniony przed wiatrem, deszczem i mrozem.
Utrzymuj miejsce czyste, suche i w stałej temperaturze.
Używaj artykułu zgodnie z przeznaczeniem.

UWAGA! Niebezpieczeństwo utraty życia i wypadku niemowlaków i dzieci!
Nigdy nie zostawiaj dzieci bez nadzoru z materiałem opakowaniowym. Istnieje niebezpieczeństwo uduszenia. Trzymaj dzieci z dala od produktu. Trzymaj dzieci z dala od siebie podczas instalacji produktu. Paczka zawiera kilka małych części. Mogą one zagrażać życiu w przypadku połknięcia lub wdychania.

Uwaga! Ryzyko obrażeń!
Upewnij się, że wszystkie części są nieuszkodzone i prawidłowo zainstalowane. W przypadku niewłaściwej instalacji istnieje ryzyko zranienia zwierząt i właścicieli zwierząt domowych. Uszkodzone części mogą mieć wpływ na bezpieczeństwo i działanie.

Uwaga!
Nie pozostawiaj dzieci bez opieki! Produkt nie jest urządzeniem do wspinaczki ani zabawy! Upewnij się, że ludzie, zwłaszcza dzieci, nie stoją na produkcie ani nie ciągną za niego. Produkt może się przewrócić. Skutkiem mogą być obrażenia i / lub uszkodzenia mienia.
Upewnij się, że produkt znajduje się na twardej, poziomej powierzchni. W przeciwnym razie może dojść do obrażeń i / lub uszkodzenia mienia.
Nadzoruj dzieci podczas obchodzenia się z domem dla kota.
Upewnij się, że produkt jest instalowany tylko przez wykwalifikowane osoby.
Upewnij się, że wszystkie połączenia są dobrze podłączone i sprawdź, czy wszystkie połączenia są stabilne.

Uwaga! zagrożenie pożarowe!
Nie umieszczaj produktu w pobliżu otwartego ognia. Nie umieszczaj niebezpiecznych przedmiotów, takich jak świece lub urządzenia elektryczne, na produkcie lub w jego pobliżu.

Montaż
Wskazówka: Zamontuj produkt na wystarczająco dużej, odpornej na zarysowania powierzchni. W razie potrzeby zakryj podłogę, aby uniknąć ewentualnych zarysowań.
Zamontuj produkt w sposób pokazany na zdjęciach.

Czyszczenie
Ze względów higienicznych dom dla kota musi być regularnie czyszczony mechanicznie lub, jeśli jest czyszczony wodą, suszony szmatką, aby zapobiec rozwojowi pleśni.
Do czyszczenia i pielęgnacji używaj lekko zwilżonej, niestrzępiącej się szmatki. Do ciężkich zabrudzeń używaj łagodnego detergentu. Upewnij się, że jest dokładnie wypłukana, w przypadku chorób zwierzęcia dom kota powinien być pozbawiony wilgoci. Jeśli twoje koty są chore, skonsultuj się z lekarzem weterynarii. Poproś weterynarza o odpowiednie środki higieniczne i dezynfekujące. Nie używaj agresywnych, żrących lub alergicznych środków czyszczących.

Pielęgnacja i konserwacja
Regularnie sprawdzaj połączenia śrubowe i połączenia.

Recykling
Zutylizuj opakowanie w lokalnych pojemnikach do recyklingu. Możesz dowiedzieć się, jak pozbyć się zużytego produktu w swojej gminie lub administracji miasta.

Stan informacji: 05/2019

Art. Nr. 55018
dobar e-Commerce GmbH
Fabrikstraße 3
D - 48599 Gronau
+49 (0)25 62 / 81 46 27
+49 (0)25 62 / 81 46 28

CZ KOČIČÍ DŮM „FANCY CAT“
Návod k montáži

Úvod
Před montáží se seznamte s výrobkem. Pročtěte si k tomu pečlivě následující montážní návod a bezpečnostní upozornění. Používejte výrobek jen jak je popsáno a jen v udaných oblastech jeho nasazení. Dobře si odložte tento návod. Při předání výrobku třetím osobám jim předejte také všechny doklady o výrobku.

Účelu odpovídající použití
Tento výrobek je určen jako dětský koutek a domov pro kočky. Jiné, než výše popsané použití, nebo změny výrobku nejsou přípustné a můžou vést ke zraněním a / nebo poškození výrobku. Za škody, vzniklé účelu neodpovídajícím použitím výrobku neprobírá výrobce žádnou záruku. Výrobek není určen pro živnostenské nasazení.

Objem dodání
Okamžitě po vybalení zkontrolujte dodání na kompletnost, jakož i na bezchybný stav výrobku a všech jeho dílů. Neprovádějte montáž výrobku v žádném případě, když nebylo dodání kompletní.

1	x (1)	Zadní stěna
1	x (2)	Boční panel vlevo
1	x (3)	Boční panel vpravo
1	x (4)	Přední s klapkou
1	x (5)	Základová deska
1	x (6)	Leží povrch vpravo
1	x (7)	Ležící povrch vlevo
1	x (8)	žebřík
2	x (9)	Střešní panely vlevo / vpravo
1	x (10)	Střešní panely uprostřed
1	x (11)	Ornamentová střecha
2	x (12)	Opevnění střešní panely
4	x (13)	Opevnění živice
2	x (14)	Opora položené oblasti
2	x (A)	šroub 3,5 x 60 mm
30	x (B)	šroub 3,5 x 35 mm
8	x (C)	šroub 3,5 x 30 mm
20	x (D)	šroub 3 x 30 mm
4	x (E)	šroub 3 x 16 mm
4	x (F)	Chodidla dům
4	x (G)	Háček
1	x (H)	živice
1	x (I)	Hamak

Technické údaje:
Rozměry: ~58 x 55 x 109 cm
Materiál: dřevo, bitumen

BEZPEČNOSTNÍ POKYNY
Před použitím si prosím pročtěte montážní návod!
Montážní návod si prosím pečlivě uschovejte!

POKYNY K POSTAVENÍ
Postavit jen na rovnou, vodorovnou a pevnou podložku. Postavit klec do stínu tak, aby byla chráněna před větrem, deštěm a mrazem. Nevystavit ji přímému slunečnímu záření. Zohlednit přitom dráhu slunce! Na místě postavení klece nesmí v zimě mrznout. Udržujte místo postavení klece čisté, suché a temperované. Postavte klec na takové místo, aby byla chráněna před napadnutím většími zvířaty.

VÝSTRAHA! Životní nebezpečí a nebezpečí úrazu pro děti a malé děti!
Nenechte si děti nikdy hrát s balícím materiálem bez dozoru. Hrozí nebezpečí zadušením. Nepřipouštějte děti k výrobku.

Pozor! Nebezpečí zranění!
Během montáže zabraňte přístupu dětí k místu postavení výrobku. Dodání obsahuje malé díly. Tyto můžou být životu nebezpečné, když se polknou, nebo se vdechnou.
Zkontrolujte, jsou-li všechny díly nepoškozené a správně smontovány. Při neodborném smontování hrozí nebezpečí zranění. Poškozené díly můžou ovlivnit bezpečnost a funkci výrobku.

Pozor!
Nenechte děti bez dozoru! Výrobek není prostředek k lezení nebo hračka! Zabezpečte, aby se osoby – obzvláště děti – nestávaly na výrobek, nebo se za něj nevytahovaly. Výrobek by se mohl svalit. Zranění a / nebo věcné škody můžou být pak toho následkem.
Zabezpečte, aby výrobek stál na pevné, rovné podložce. Jinak může dojít ke zraněním a / nebo věcným škodám.

Pozor! Nebezpečí požáru!
Nepostavte výrobek v blízkosti otevřeného ohně. Do nebo na výrobek, nebo v jeho okolí se nesmí postavit žádné nebezpečné objekty jako svíčky, nebo elektrické přístroje.

Montáž
Upozornění: Výrobek skládejte na dostatečně veliké, vůči škrábancům odolné ploše. Popřípadě přikryjte podložku, abyste se vyvarovali eventuálním škrábancům.
Smontujte výrobek podle zobrazení.

Čištění
Z hygienických důvodů musí být domek pro kočky v pravidelných intervalech mechanicky vyčištěn nebo po vyčištění pomocí vody utřen vodou, aby se zabránilo růstu plísní. K čištění a péči používejte lehce navlhčený hadřík, který nepouští vlákna. Pro silné znečištění použijte jemný čisticí prostředek. Ujistěte se, že je opět důkladně opláchnut. Při nemocech zvířete je nutné dezinfikovat kočičí dům. Pokud mají vaše kočky nemoc, poraďte se s veterinářem. Zeptejte se svého veterináře na vhodné hygienické a dezinfekční prostředky. Nepoužívejte agresivní, žíravé nebo alergické čisticí prostředky.

Likvidace
Balení se skládá z materiálů vlídných k životnímu prostředí. Odstraňte tyto do místních nádob pro materiály určené k recyklaci.
Možnosti k likvidaci vysloužilého výrobku zjistíte u Vašeho obecního nebo městského úřadu.

Stav informací: 05/2019

Art. Nr. 55018
dobar e-Commerce GmbH
Fabrikstraße 3
D - 48599 Gronau
+49 (0)25 62 / 81 46 27
+49 (0)25 62 / 81 46 28

(SK) DOMČEK PRE MAČKY „FANCY CAT“

Montážne a bezpečnostné pokyny

Úvod

Pred montážou sa oboznámte s výrobkom. Pozorne si prečítajte nasledujúce montážne a bezpečnostné pokyny. Výrobok používajte iba tak, ako je popísané a výlučne na určené účely. Uschovajte si tieto pokyny. V prípade odovzdania výrobku tretím stranám nezabudnite uviesť všetky priložené dokumenty.

Zamýšľané použitie

Tento výrobok je určený ako domček na hranie a miesto na spanie pre mačky.Iné použitia ako tie, ktoré sú určené, ako aj akékoľvek modifikácie nie sú povolené a môžu viesť k zraneniu alebo poškodeniu samotného produktu. Výrobca nezodpovedá za prípadné škody spôsobené nevhodným používaním. Výrobok nie je určený na komerčné účely.

Obsah produktu

Ihneď po prijatí dodávky skontrolujte, či je výrobok kompletný a či sú všetky diely bezchybné. Výrobok nemontujte, ak dodávka nie je kompletná.

1	x (1)	zadná stena
1	x (2)	bočná časť vľavo
1	x (3)	bočná časť vpravo
1	x (4)	predná časť so vstupnou klapkou
1	x (5)	spodná doska
1	x (6)	povrch vpravo
1	x (7)	povrch vľavo
1	x (8)	rebrík
2	x (9)	strešná doska vpravo / vľavo
1	x (10)	strešná doska prostredná
1	x (11)	strešná ozdoba
2	x (12)	upevňovací prvok strešnej dosky
4	x (13)	upevňovací prvok bitúmenu
2	x (14)	povrchová podpora
2	x (A)	skrutky 3,5 x 60 mm
30	x (B)	skrutky 3,5 x 35 mm
8	x (C)	skrutky 3,5 x 30 mm
20	x (D)	skrutky 3 x 30 mm
4	x (E)	skrutky 3 x 16 mm
4	x (F)	nožičky domu
4	x (G)	hák
1	x (H)	bitúmen
1	x (I)	hojdacia sieť

Technické údaje:

Rozmery: cca. 58 x 55 x 109 cm
Materiál: drevo, bitúmen

BEZPEČNOSTNÉ INŠTRUKCIE

Pred použitím si prečítajte návod na montáž!
Uschovajte si návod na montáž!

Pokyny na inštaláciu

Prosím postavte domček iba na vodorovnú a stabilnú zem. Umiestnite produkt tak aby bol chránený pred vetrom, dažďom a mrazom. Udržujte produkt čistý, suchý a temperovaný. Výrobok používajte iba na určený účel.

VÝSTRAHA! Riziko smrti alebo zranenia batoľaťa a detí!

Nenechávajte deti bez dozoru v dosahu obalového materiálu. Predstavuje nebezpečenstvo udusenia. Uchovávajte deti mimo dosahu výrobku. Počas montáže držte deti mimo dosahu. Balenie obsahuje malé časti. Pri prehltnutí alebo vdýchnutí môžu byť nebezpečné.

Pozor! Riziko poranenia!

Uistite sa, že všetky diely sú nepoškodené a správne zostavené. Nesprávna montáž môže viesť k zraneniam. Poškodené kusy môžu ovplyvniť bezpečnosť a fungovanie výrobku.

Pozor!

Nenechávajte deti bez dozoru! Výrobok nie je hračkou ani preliezkovým zariadením! Uistite sa, že nikto, najmä deti, nelezú na výrobok. Výrobok môže spadnúť. Na výrobok nepripájajte žiadne dážďniky ani obrazovky. Mohlo by dôjsť k zraneniam a / alebo škodám. Uistite sa, že výrobok stojí na bezpečnom, rovnom povrchu. Uistite sa, že výrobok zostavuje kvalifikovaná osoba. Skontrolujte, či sú všetky spoje riadne zatvorené a dotiahnuté a overte stabilitu všetkých spojov.

POZOR! NEBEZPEČENSTVO POŽIARU!

Výrobok neumiestňujte do blízkosti otvoreného ohňa. Neumiestňujte do blízkosti výrobku žiadne nebezpečné predmety, ako sú sviečky alebo elektrické spotrebiče.

Poskladanie

Poznámka: Výrobok namontujte na dostatočne veľký, nepoškriabateľný povrch. Ak je to potrebné, povrch zakryte, aby ste predišli prípadnému poškriabaniu. Zostavte výrobok tak, ako je znázornené na obrázkoch. Pre montáž potrebujete krížový skrutkovač a kladivo.

Čistenie

Z hygienických dôvodov sa musí domček pre mačky v pravidelných intervaloch mechanicky čistiť, alebo po čistení vodou vysušiť utierkou, aby sa zabránilo rastu plesní. Na čistenie a ošetrovanie používajte mierne navlhčenú handričku, ktorá nepúšťa vlákna. Na silné znečistenie použite jemný čistiaci prostriedok. Uistite sa, že je dôkladne opláchnutá. Pri / po chorobách zvierat musí byť mačací domček dezinfikovaný. Ak sú vaše mačky choré, poraďte sa so svojím veterinárom. Požiadajte svojho veterinára o vhodnú hygienu a dezinfekčné prostriedky. Nepoužívajte agresívne, žiaraviny alebo alergénne čistiace prostriedky. Pravidelne kontrolujte skrutkové spoje.

Likvidácia

Obal pozostáva z ekologických materiálov. Vyhoďte ich do príslušnej miestnej recyklačnej nádoby. Zistite si viac o možnostiach zneškodnenia nepoužívaného výrobku s miestnou komunitou alebo mestskou radou.

Stav ku dňu: 05/2019

Art. Nr. 55018

dobar e-Commerce GmbH
Fabrikstraße 3
D - 48599 Gronau
+49 (0)25 62 / 81 46 27
+49 (0)25 62 / 81 46 28

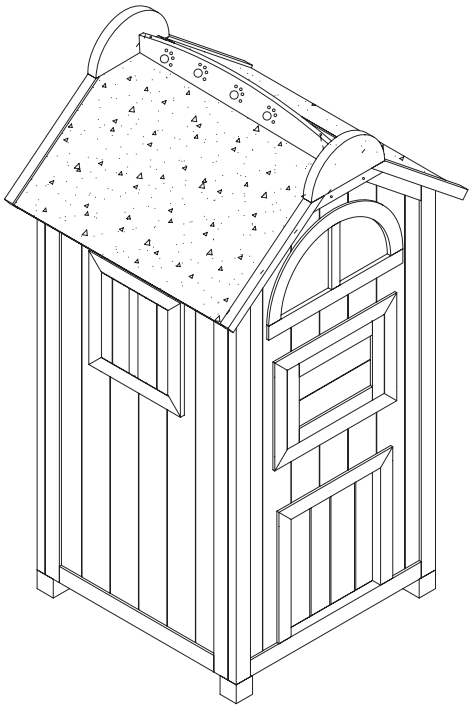

1	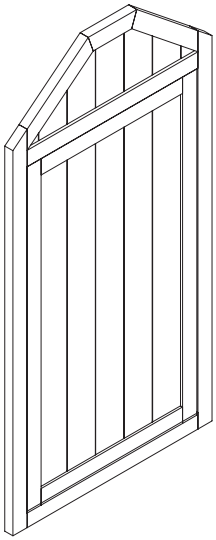	1pc
2	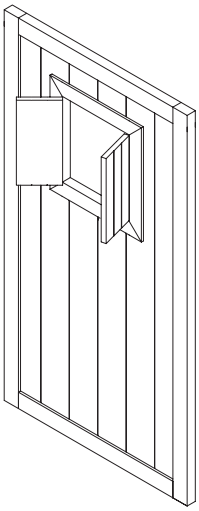	1pc
3	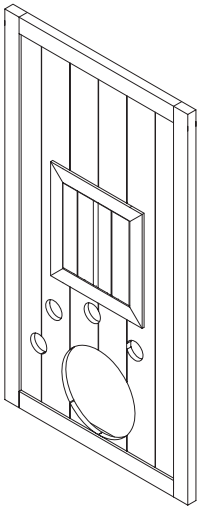	1pc
4	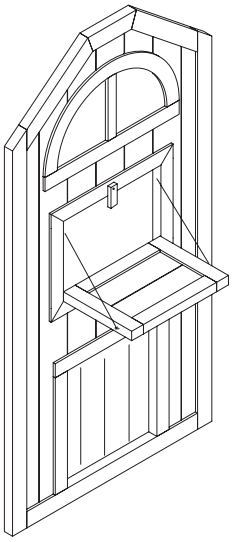	1pc
5	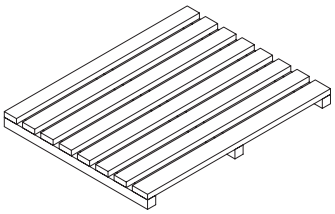	1pc
6	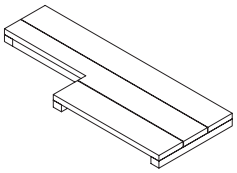	1pc
7	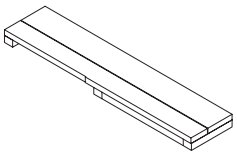	1pc
8	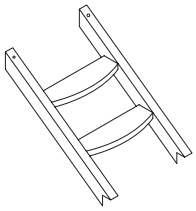	1pc

9		2pcs	C	ϕ3. 5*30mm	8pcs
			D	ϕ3*30mm	20pcs
10		1pc	E	ϕ3*16mm	4pcs
11		1pc	F		4pcs
12		2pcs	G		4pcs
13		4pcs	H		1pc
14		2pcs			
A	ϕ3. 5*60mm	2pcs	I		1pc
B	ϕ3. 5*35mm	30pcs			

1

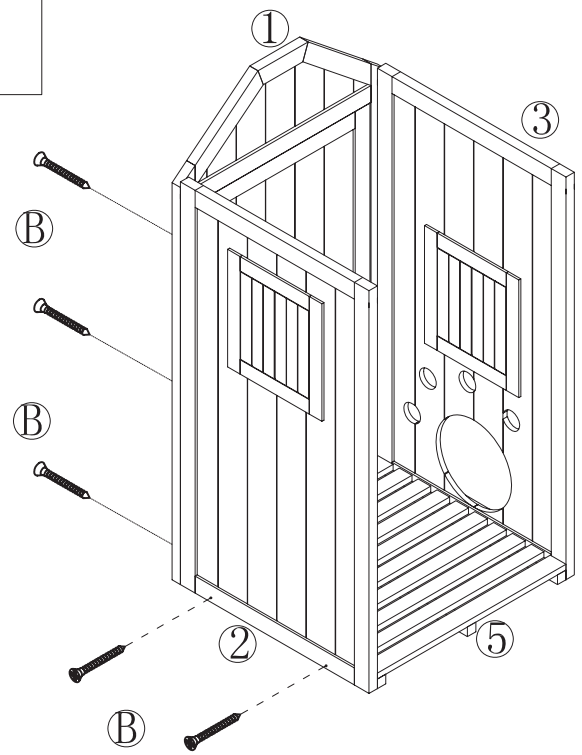

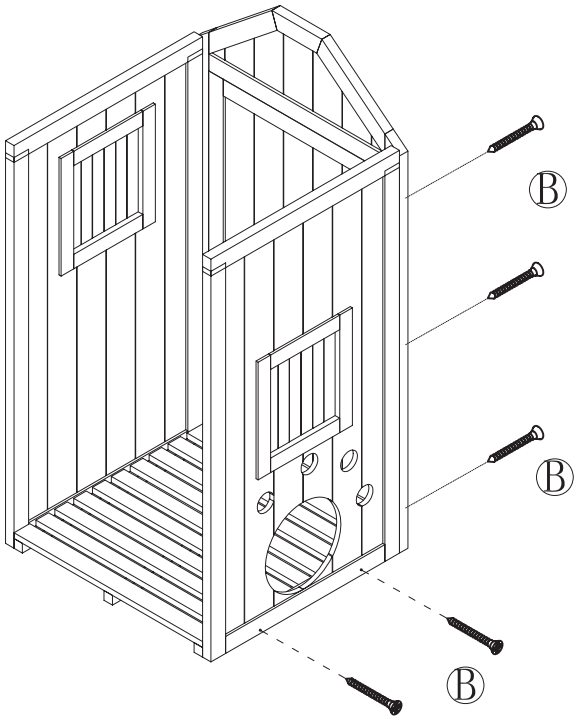

2

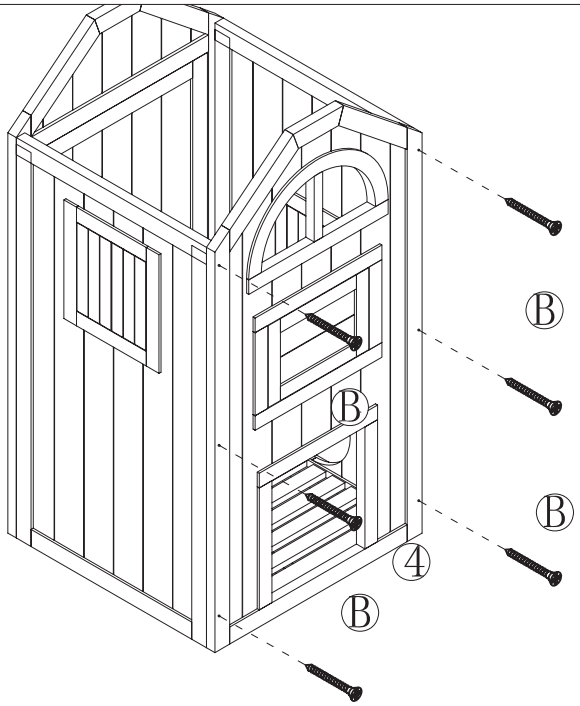

3

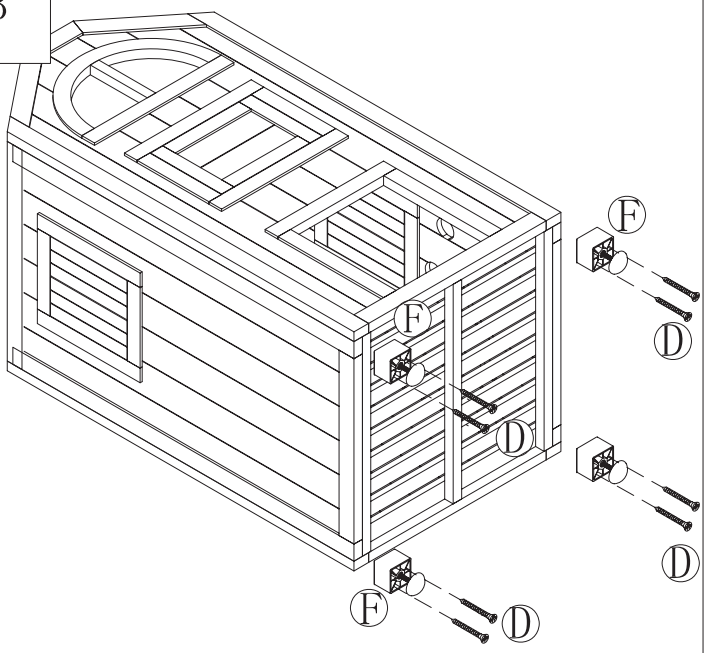

4

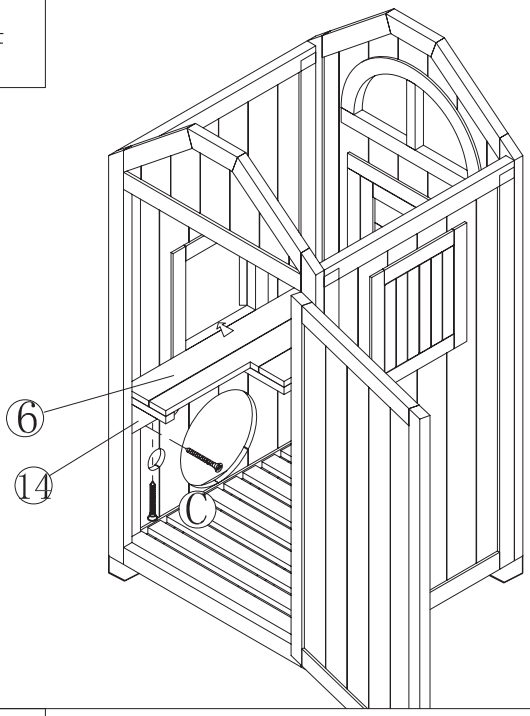

5

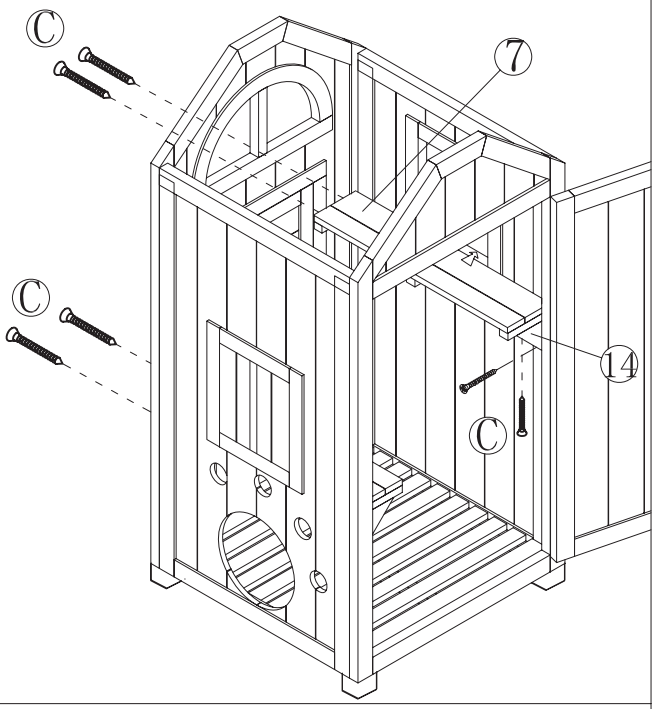

6

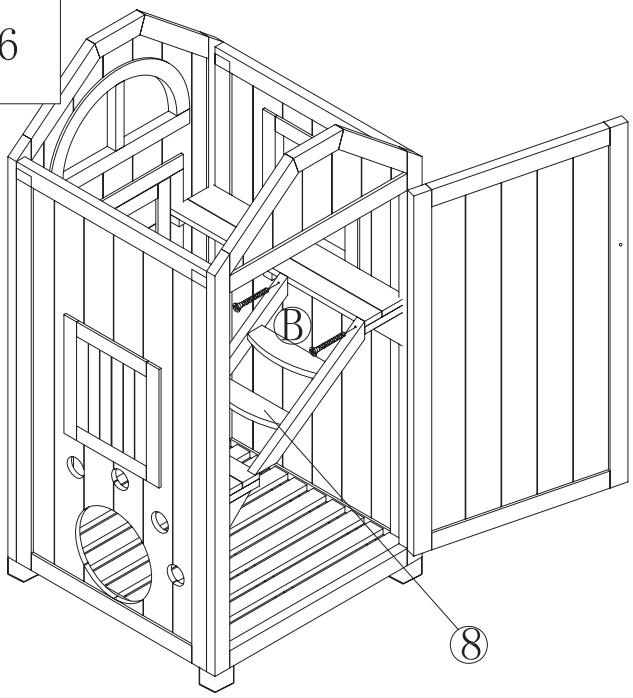

7

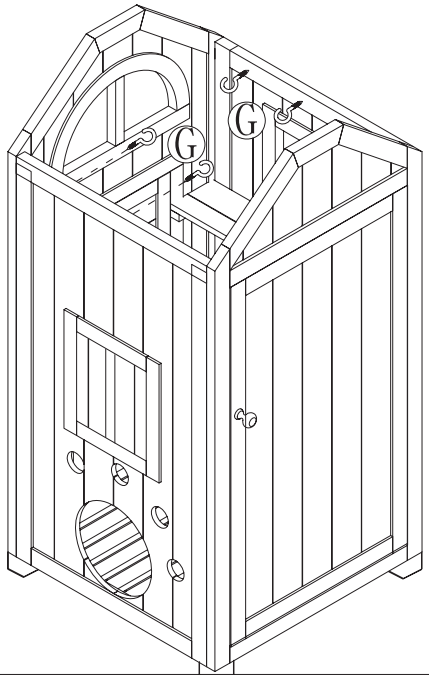

8

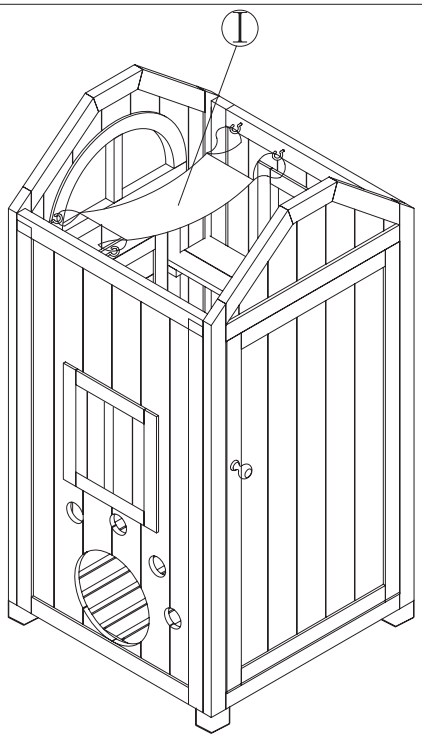

9

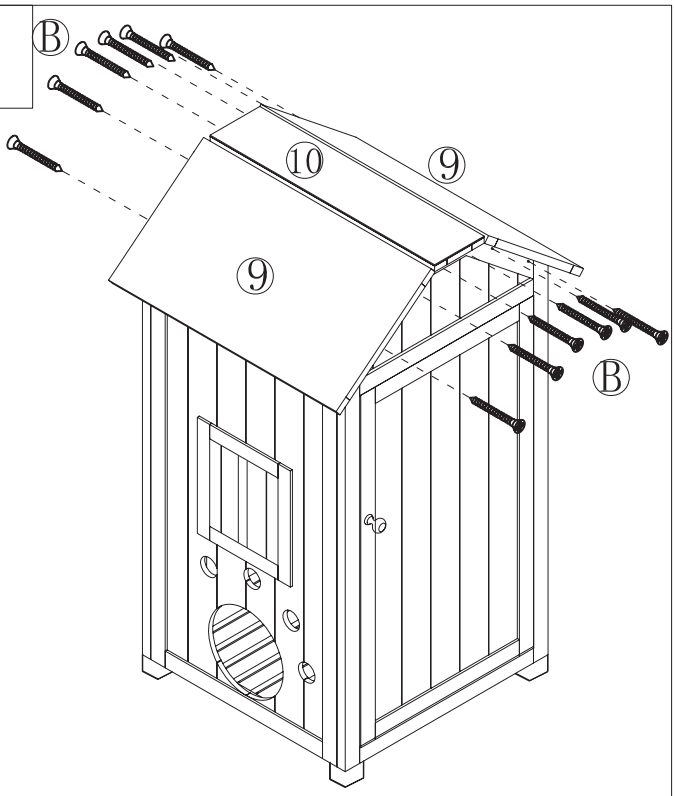

10

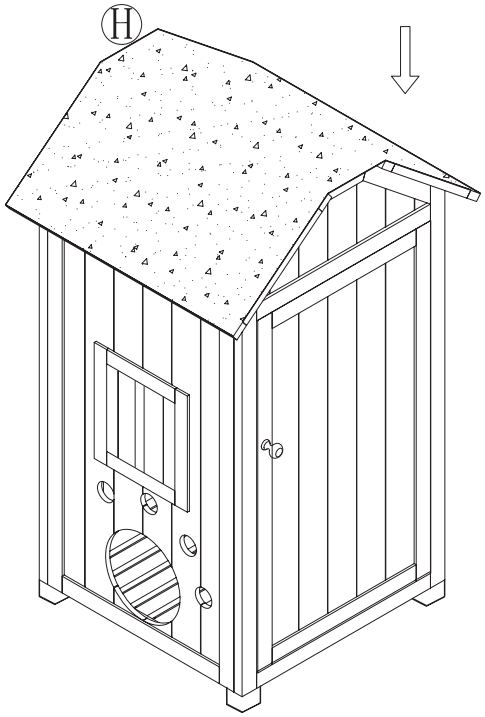
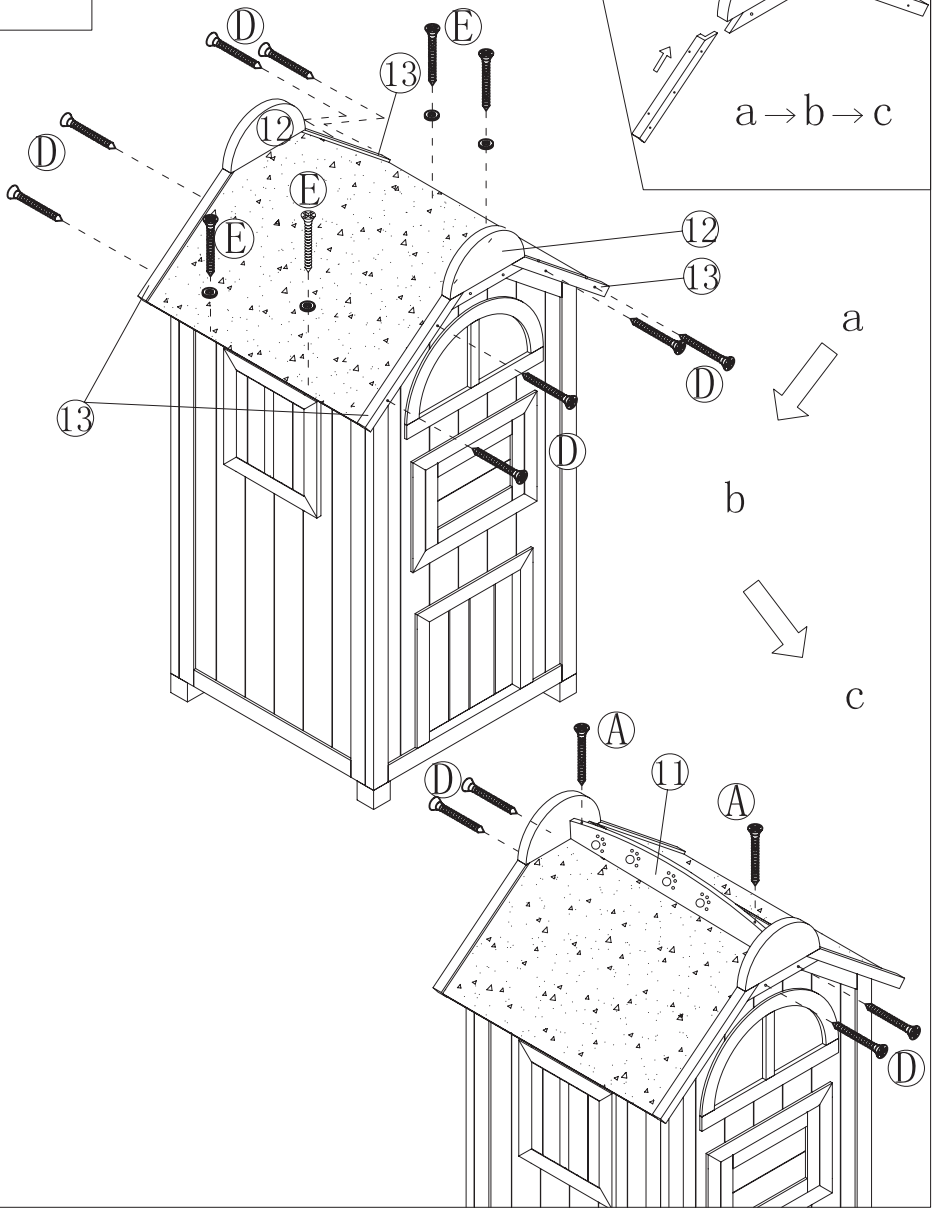
11