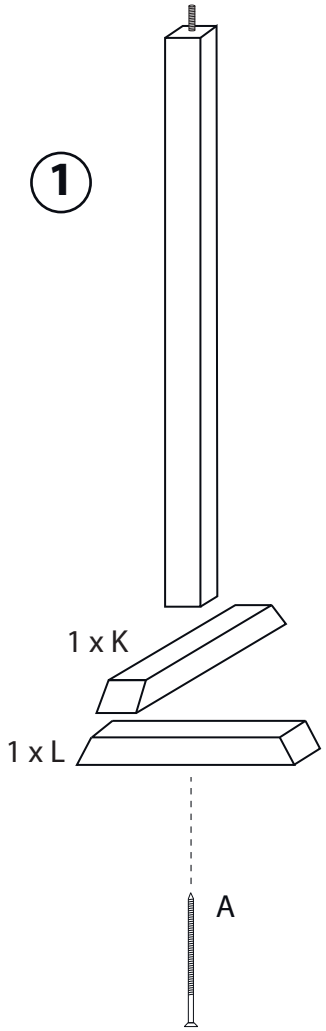

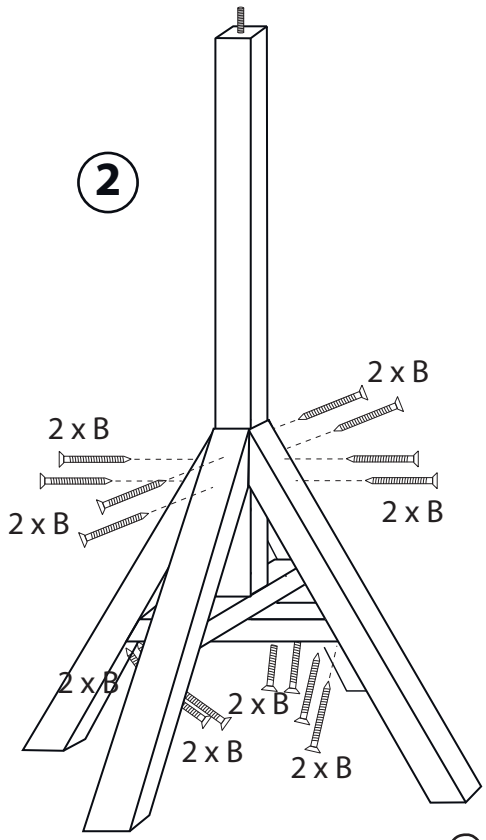

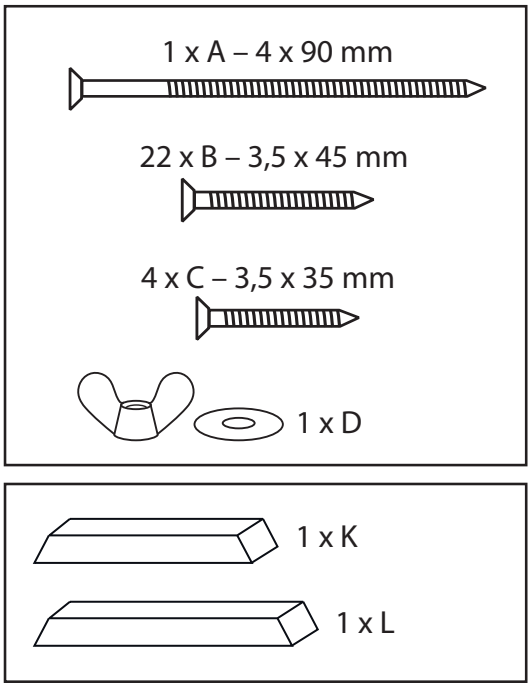

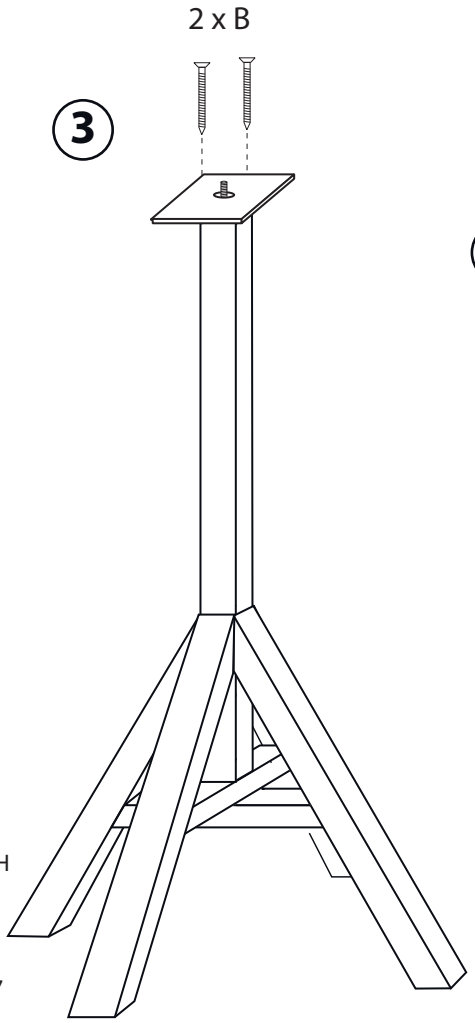

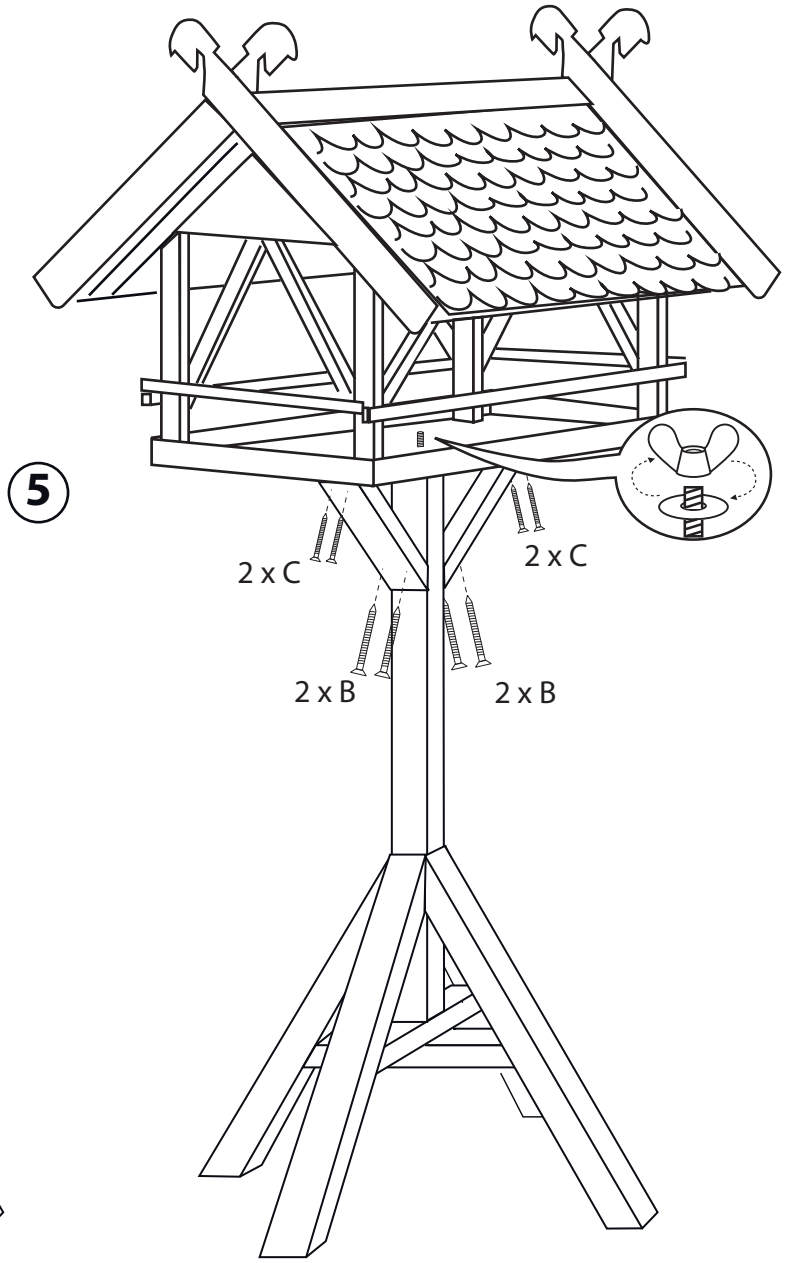

dobar e-Commerce GmbH
Fabrikstr. 3
D - 48599 Gronau

Tel.: +49 (0)25 62 / 81 46 27
service@dobar-e.com